Electrolux PROFESSIONAL

Modular Cooking
Öppet underskåp, betjänas från 1 sida - H2, utan ryggplåt, 1000 mm

Produkt #

Modell #

Namn #

SIS #

AIA #

588574 (MB1ACAJOOO)	Öppet underskåp, betjänas från 1 sida - H2, utan ryggplåt, 1000 mm

Kort specifikation

Pos.

1 000 mm brett öppet underskåp för förvaring av kastruller, stekpannor, plåtar. Med hygien design och rundade kanter. Enheten är konstruerad enligt DIN 18860_2 med 70 mm indragen sockel. Tillverkad i en robust ramkonstruktion i 2 mm och 3 mm i 1.4301 (AISI 304). 2 mm arbetsyta i 1.4301 (AISI 304). Släta arbetsytor som är enkla att rengöra. THERMODUL-anslutningssystem ger arbetsytor med minimala skarvar som gör att fett och smuts inte kan tränga ner mellan enheterna.
IPX5 kapslingsklass.
Installation: Fristående underskåp, betjänas från en sida, hygienklass H2.

Huvudfunktioner

- Servicevänlig, alla viktiga komponenter kan nås från framsidan.
- Öppet nedre fack för förvaring av kastruller, grytor, plåtar etc.
- [NOT TRANSLATED]

Konstruktion

- Hygienic design of the open base compartment with large round edges.
- 2 mm arbetsyta i 1.4301 (AISI 304).
- IPX5 kapslingsklass
- Plan ytkonstruktion för att lätt rengöra ytorna.
- Självbärande konstruktion.

Övriga Tillbehör

• Rostfri frontsockel, 2000mm lång, höjd = 200 mm	PNC 912636	❑
• Rostfri sidosockel, höger o vänster, installation mot vägg, 850mm djup, höjd = 200 mm	PNC 912659	❑
• Rostfri sidosockel, höger o vänster, rygg-mot-rygg, 1700mm djup, höjd = 200 mm	PNC 912662	❑
• Rostfri sidopanel (12mm), 850x700mm, höger sida, för enhet med högbakkant	PNC 913003	❑
• Rostfri sidopanel (12mm), 850x700mm, vänster sida, för enhet med högbakkant	PNC 913004	❑
• Hylla TL80/85/90 en sida +TL80 två sidor skåpbredd 680	PNC 913235	❑
• Sidoförstärkt panel endast i kombination med sidohylla, mot vägginstallationer, höger	PNC 913261	❑
• Sidoförstärkt panel endast i kombination med sidohylla, för mot vägginstallation, vänster	PNC 913262	❑
• Hyllfixering (gejderstege) för TL80/85/90 betjänas från en sida, TL 80 betjänas från två sidor	PNC 913283	❑

.

Modular Cooking
Öppet underskåp, betjänas från 1 sida - H2, utan ryggplåt, 1000 mm

Front

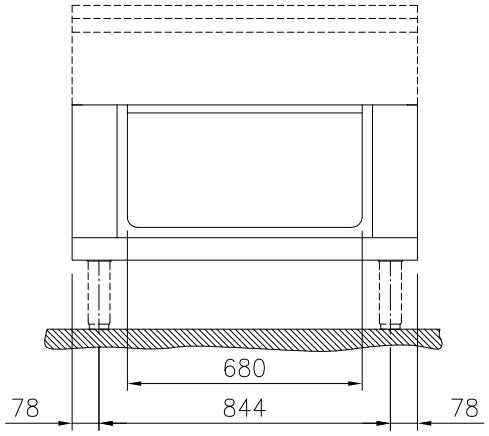

Sida

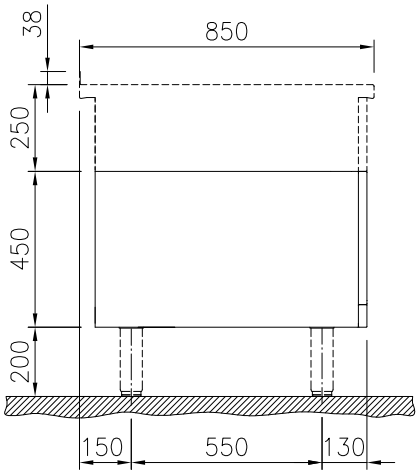

Topp

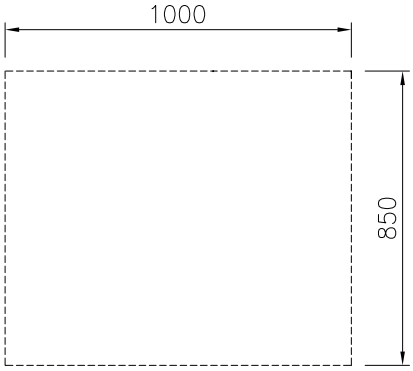

Viktig information

Yttermått, bredd	
588574 (MB1ACAJOOO)	1000 mm
Yttermått, djup	850 mm
Yttermått, höjd	450 mm
Skåputrymmets invändiga dimensioner (bredd):	680 mm
Skåputrymmets invändiga dimensioner (höjd):	330 mm
Skåputrymmets invändiga dimensioner (djup):	740 mm
Nettovikt:	23 kg

Företaget förbehåller sig rätten att göra ändringar i de produkter utan föregående meddelande.